사용자를 위한 간략 설명: ERM81(2)B.R3(4)1001S

시리즈 무선 스위치

기판번호: AK-RK01S-12VDC
리모트 무선 스위치(수신기):

기판규격:: 55*32*18mm
케이스규격(C1): 65*38*22 mm
입력 전압: DC10~12V
작동주파수: 315MHz(433MHz은 별도주문)
안테나: 코일: 기본 수신거리 100m (장거리 안테나:옵션)
출력부하: 250VAC/10A(1500W)/회로당/최대
운전모드: 자체 잠금, 죠그, 인터락 (소프트웨어)

- **운전 모드 설명**
  - 자체 잠금(Self-Lock=self-latched) 1회 누르면 켜지고 다시 누르면 꺼진다.
  - 조그(Jog/non-latched=Momentary) 1회누르고있으면켜지고손을놓으면꺼진다.
  - 인터락(Interlock=latched) 1(A)번 키를 누르면 켜지고 2(B)번 키를 누르면 꺼진다.

1. 리모컨(명령 발신기): 리모컨은 종류가 많으나 연장 안테나가 부착되어 있는 제품이 통달 거리가 길다.

규격: 62*35*13mm(버튼 수 와 디자인에 따라 다름)
버튼 수: 1,2,3,4,6,8,10,12,16,27
작동전압: 12V (23A battery)
통달거리: 100~3000m 리모컨 기종에 따라 다르며
또 장애물/막힌 벽 또는 철제 장벽이 등 현장상화에 따라 상이함
대기전류: 5mA 작동전류: <15mA
오씰레이션 모드: SAW 모듈레이션: ASK
작동주파수: 315/433MHz 코딩 : 1527

운전 모드 선택 방법:
1. 셀프 락 =토글 방식: ID 버튼을 2회 누르 후 리모컨 버튼을 누른다. LED 가 깜박거리다 꺼진다.
2. 죠그=모멘타리: ID버튼을 1회 누른 후 리모컨 버튼을 누른다.
3. 인터락=래치드: ID버튼을 3회 누른 다음 LED 가켜쪘다 꺼지면 리모컨의 버튼을 누른다. 잠시 후 LED가 켜지면 다음 버튼을 누른다. 버튼 2개 사용

ID(주소) 삭제 방법:
1. ID 버튼을 누를 때마다 LED가 깜박이는데
2. 이때 사용하고자 하는 리모컨의 해당 번호를 누르고 있으면 수신기의 램프가 3회정도 깜박인 다음 다시 꺼진다. 이제 ID(주소) 매칭에 성공한 것이다.

♦운전 모드를 바꾸고자 하면 메모리를 삭제한 후에 ID버튼을 위와 같이 수회 누른 후에 매칭 시킨 후에 전원을 껐다가 다시 키고 운전을 시작한다.

- 삭제 방법(ID 모두 지우기): ID 매칭 버튼을 8회 누르면 램프가 5회 깜박이다가 꺼지는데 이는 수신기 내의 메모리에 저장된 모든 데이터가 삭제된 것으로 초기화 된 것이다.

★주기: 본수신기는 50개의 다른 코드를 매칭 가능하다. 따라서 20개 이상의 코드를 입력하면 맨 처음 입력된 매칭 코드가 삭제된다. 이는 리모컨 50개로 1개의 수신기를 원격제어 할 수 있다는 의미이다.

● 결선 방법 안내

기판 번호 AK-RX43012VDC

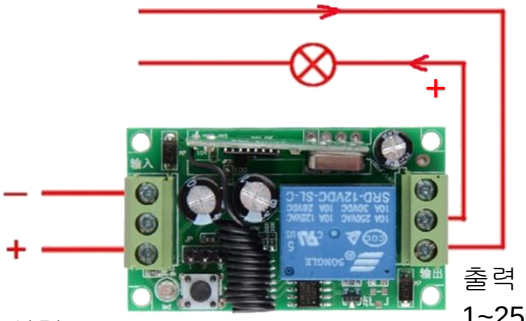

입력 12VDC

출력
1~250VADC

입력 12VDC

출력 12VDC

결선 도 예

위 사진을 도면으로 그리면 아래와 같습니다. 전원 단자를 꼭 확인하세요.

간접 결선식(PFC = 무 전원 접점 출력

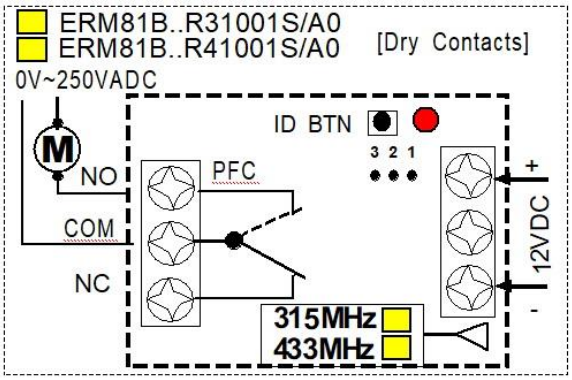

직결식(LVC= 전원 접점 출력)

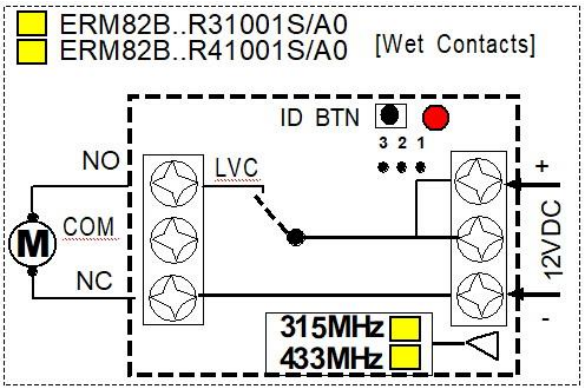

● 기타 옵션 부속 장치

- 리모트 스위칭 모듈을 밀폐된 파넬 내부에 설치할 경우에는 외부에 연장 안테나를 설치하여야 합니다.
- 외부 케이스 제작품- 외부 안테나 추가 설치 종류: 로드 안테나 또는 썩커 안테나 를 설치하면 송신장치와의 통신거리가 확장됩 니다.

A0 R1 R2 R3 A4 S1 S3 AX01 AX03

● 기술 문의는 1577-6870 으로 하시면 됩니다.