Mounting instruction for AQX...
on Honeywell valves..V..
밸브액튜에이터 (AQX..) 설치 안내서
대상 밸브: 쌔치웰 밸브..모델MZF3...

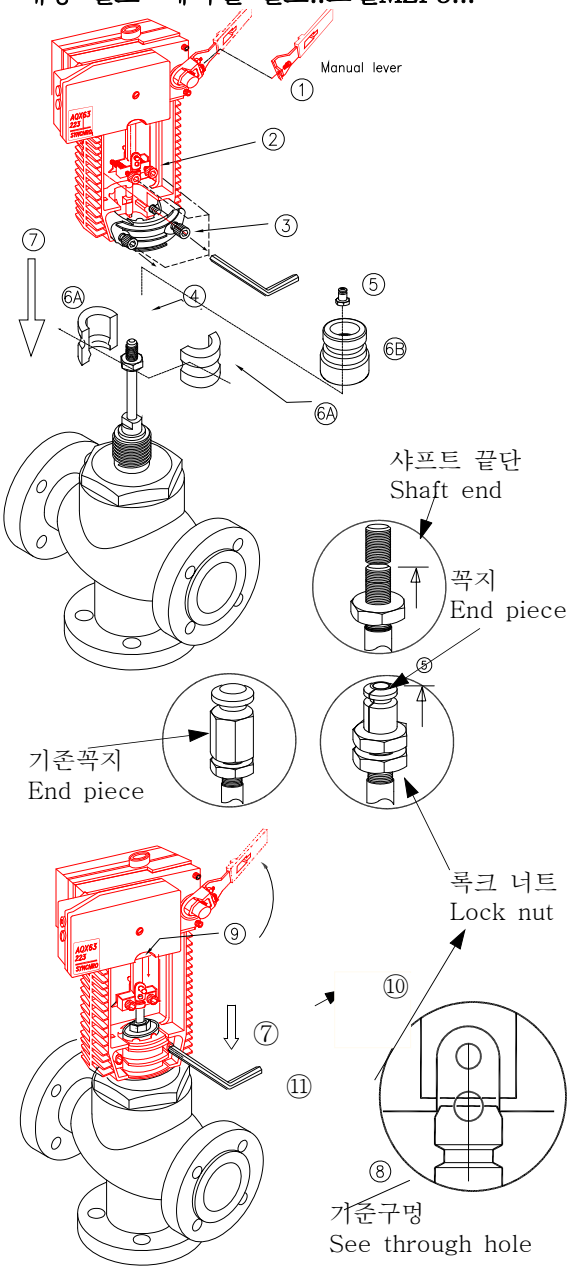

⑨ While pressing the clutch button with left hand push up the manual handle(1) with right hand until it stops.
왼손 검지 손가락으로 액튜에이터의 클러치 버튼을 누른 채 오른손으로 손잡이를 위로 멈출때까지 쳐 올린다.

⑪ Fasten those(②③)bolts strongly before leaving the site.
작업을 마치기전에 4개(②③)의 볼트가 튼튼하게 조여 졌는지 다시 확인 한다.

Before installation of new actuator, take away of all existing actuator parts except valve.
새로운 밸브 액튜에어터를 설치하기 전에 기존 제품의 모든 부품을 제거한다.

① Install manual handle with the bolt provided.
제공된 볼트를 이용하여 수동 손잡이를 그림과 같이 설치한다.

② Loosen those bolts with Allen wrench enough to adapt shaft(stem) end
제공된 육각(L)렌치를 이용하여 샤프트 꼭찌가 들어 갈만큼 볼트를 풀어 놓는다.

③ Remove clamps by loosening two bolts with Allen wrench.
제공된 도구를 이용하여 볼트 2개를 풀어 클램프를 분리하여 안전한 곳에 놓는다.

④ Remove existing stem end piece ④ from valve end of the stem.
밸브 사프트 끝에 있는 기존 꼭지④를 풀어낸다.

⑤ Cut off approximately 20mm from end. then install the New end piece at the end of the stem.
샤프트에 끝에서 약 20mm 정도 쇠톱으로 절단하고 시로 제공된 꼭지를 샤프트 절단면 까지 위치하도록 돌려서 설치한다.

⑥ Position the adapter piece on the neck of the valve as shown (6A) or (6B). For adapter type (6A) you can use elastic rubber band or narrow spring to keep the right position.
그림과 같이 아답타 쪼각 (6A)형일 경우에는 아댭터를 밸브 목에 붙여 놓는다. 이때 고무줄이나 스프링을 이용하여 위치를 고정 시켜도 좋다. 아답터가 (6B)형일 경우에는 정성적으로 세트 볼트를 고정시키면 ATI 또는 Siemens밸브 형태가 된다.

⑦ Locate the actuator on top of the valve neck
밸브 액튜에이터를 그림과 같이 밸브 목에 위치 시킨다.

⑩ Check the stem top end at the center of this[see-through hole]whether the stem top in the center of the hole.
확인 구멍을 통하여 샤프트 끝이 구멍의 중심에 위치하여 있는지 확인 한다.