사용자 매뉴얼

1. 제품 사양

모델 번호 : AWC37A.152570451A
재 질: AWC37A :알루미늄
AQC37B :스틸+분체도장
AWC37C :SUS304:
동력 물질 : 열 팽창 왁스 혼합물
최대 사용 온도 : 50 ℃이하
최적 조절온도 : 15~25 ℃
최대 열림 온도 : 30℃ 전 후
로드 조정 위치에 따라 상이
최대 이동(열림)거리: 45cm
최대 창문 중량 : 7kg이하

2. 부품 번호 및 이름

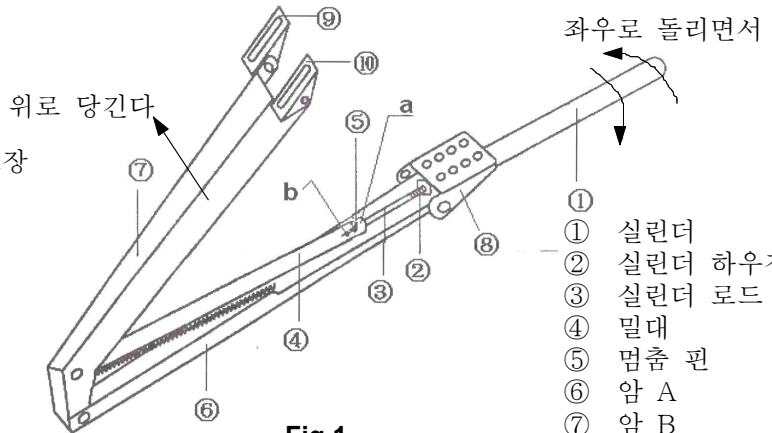

Fig.1

① 실린더
② 실린더 하우징
③ 실린더 로드
④ 밀대
⑤ 멈춤 핀
⑥ 암 A
⑦ 암 B
⑧ 프레임 브라켓
⑨ 창틀 고정구 A
⑩ 창틀 고정구 B

3. 조립 방법 설명 도

1. 기존의 창틀이 수동으로 잘 움직이는 지 확인하다.
2. 실린더 막대③를 ④번 푸시로드 끝에 맞추어 밀어 넣으면서 실린더 ①를 실린더 하우징②의 나사 구멍에 맞추어 서서히 우측으로 돌려 조인다 (그림-2 참조)
3. 오른손으로 실린더 ①를 잡고 왼 손으로 암 B ⑦를 위로 벌리면서 밀대(푸시로드)④ 의 핀 구멍과 실린더 로드③의 핀 구멍이 일치하는 지 확인하고 고정 핀⑤의 삽입할 위치를 확인한다.
4.. 창문의 열림(이동)거리가 42cm 이상일 경우 구멍 (a) 그 이하일 경우 구멍(b)에 맞추는데 실린더①를 좌우로 돌려가면서 구멍이 일치하는 위치를 찾아 고정 핀⑤을 끼운다.

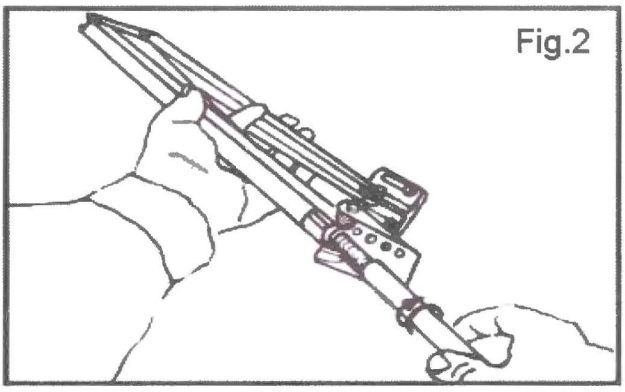

Fig.2

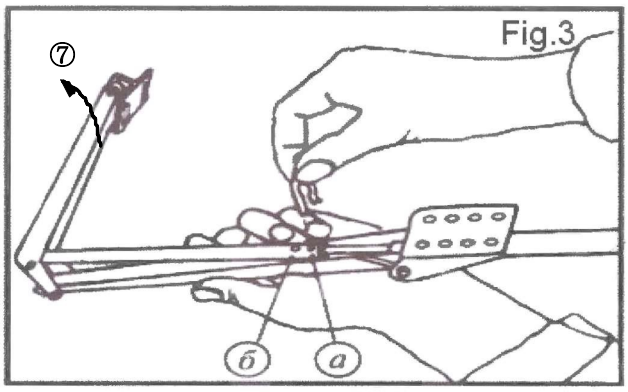

Fig.3

4. 설치 방법 설명

1. 실린더 ① 를 왼쪽으로 돌려 실린더 하우징으로부터 그림-7 과 같이 분리하여 풀어놓는다.
2. 브라켓트 ⑨ ⑩을 창문에 브라켓 ⑧을 창틀에 나란히 나사 못으로 고정 시킨다.

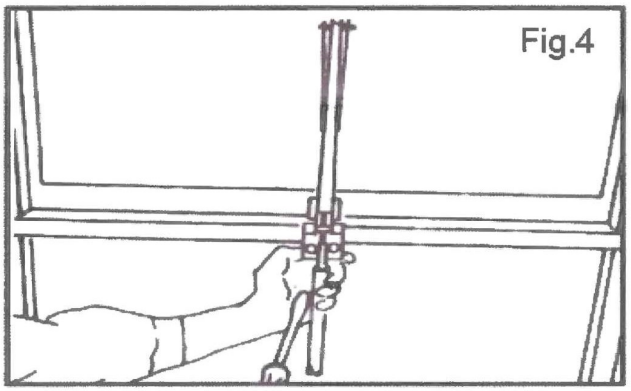

Fig.4

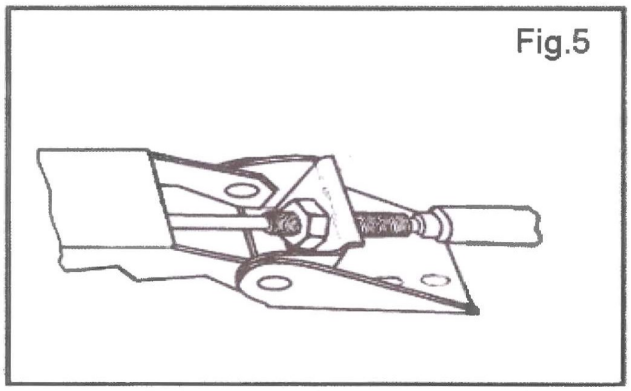

Fig.5

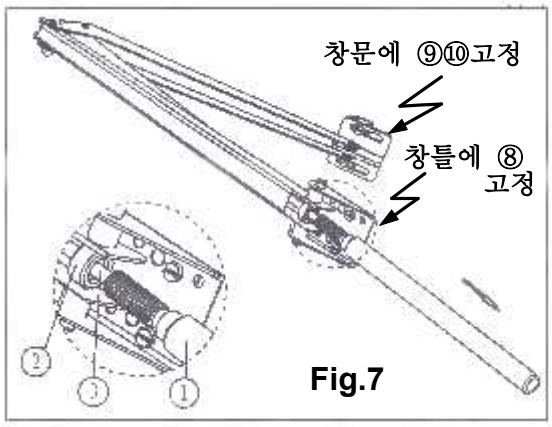

Fig.7

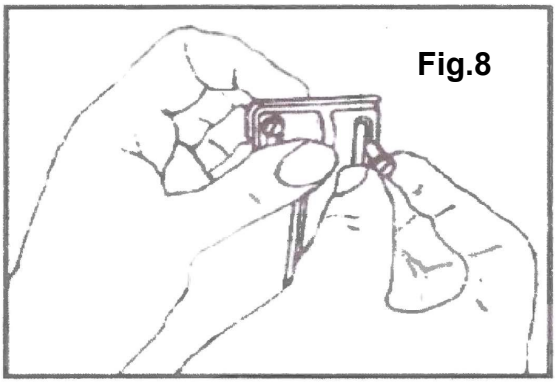
Fig.8

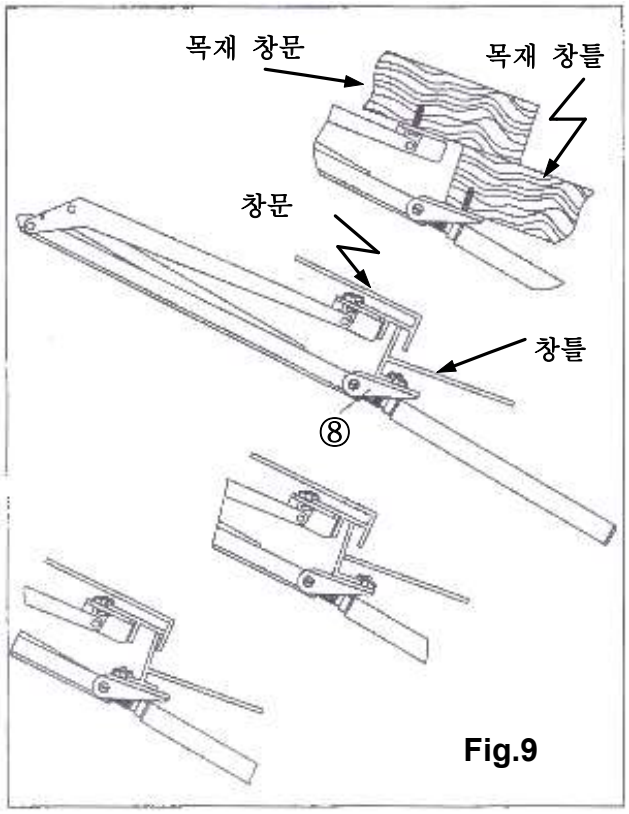

Fig.9

5. 조정 방법 설정

1. 실린더 ① 를 그림-5 와 같이 돌려 작동온도를 다르게 설정할 수 있다.
2. 시계방향(오른쪽)으로 돌리면 높게/일찍 열리게 되며 반대 방향은 낮게/느리게 열리게 된다
3. 완전한 한바퀴 돌리면 0.5℃/1°F 변하게 된다..
4. 실린더 막대(로드)에 무리한 힘을 가하지 않아야 한다.
5. 상하 부 암대 ⑥⑦에 무리한 힘을 주면 뒤 틀리거나 휨이 발생할 수 있다. 일단 휨이 발생하면 제 기능을 발휘 하지 못한다.

6. 유지 관리

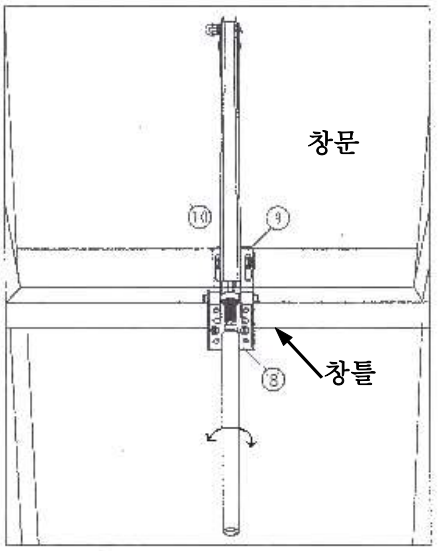

Fig.10

1. 나사 부분과 움직이는 부분은 실리콘 오일을 발라 두는 것이 좋으며 여름철 내내 윤활 상태를 점검하여 필요하면 약간씩 도포하는 것이 좋다.
2. 가능하면 스프레이형 그리스를 사용하면 더욱 좋다.
3. 필요한 경우 여름이 끝나면 본 액튜에이터를 분리하여 비닐로 싸서 건조한 곳에 잘 보관하는 것이 좋다.