Work with
* Honeywell
* Johnson controls
* Siemens..
* Many others

전기식 로타리 리볼빙 액튜에이터

2-Position continous revolving(On/Off)
action 220Vac/50~60Hz

AQR15.11x

형식 지정 기준 (표준 OEM 모델)

AQR15.112 0

- 보조출력:0=none, 1=1sw, 2=2sw, 3=140Ω, 5=1000Ω, 7=2sw+rider
- 출력힘(Nm):1=7.5, **2=15**, 3=20, 4=25, 5=30, 6 =40, 7= 50
- 동작시간:0= 240s, **1=120s** ,2=60s, 3=30s, 4 =15, 5=10s, 5 =5s
  9= Option
- 동작 방법:**1=Rotary** 2=Linear
- 베이스 형식
- 입력신호 종류:**1= on/off revolving**, 2=on/off, 3= 3-pos.220vac, 5=4~20mA,6=0~10vdc, 7=0~20vdc, 8=3-pos/24vdc, 9=0~135Ω
- 적용분야: 밸브액튜에이터:
- 드라이브 유니트 종류: :**Q = Synchro.** U=Dc motor, Z=Stepper
- 제품 그룹: **A=Actuator**

개 요

각종전자식 제어기 또는 빌딩자동제어기인 DDC,PLC 제어기로부터의 신호, 즉 on.off 신호를 받아 연속적으로 왕복 운동을 하도록 설계되어 있다.

구동력은 정밀 PM형 신크로노스모터를 사용하여 항상 일정한 속도와 토오크(Torque)를 유지하며 장기간 사용을 할 수 있다.

적 용 분 야

공기조화 냉난방 및 환기설비 및 산업용으로 사용

즈차장 급배기 시스템에 Inlet Difuser의 에 사용에 적합하다.

기술사양

작동전원	-220Vac±15%
주파수	50/60Hz
동력원	씽크로노스 모터
소모전력	3VA
작동시간	120s/ 240s 2 종
제어모드	연속 리볼빙 운전
작동거리	~ 92mm 조절가능
공칭구동력	7.5~ 50Nm(총괄포참조)
소음치	<35[dB]
제어신호	
On/Off 스위치	0/220Vac
보조출력	
스위치 유니트 1	10(3)A 24~250Vac
스위치 유니트 2	10(3)A 24~250Vac
포텐쇼메터 1	0~140Ω
포텐쇼메터 2	0~1000Ω
라이프 사이클(수명) 왕복 운동	>3,000,000 Rev
허용주위온도	
가동시	-15...+50℃
운반/저장시	-30...+65℃
허용주위습도	Class D to DIN40040
하우징안전기준	IP54 to DIN 40050
최대허용온도	+80℃
케이블접속구	PG11
중량	2.2Kg

기 능

본 액튜에이터는 on/off 2 선식으로 전원이 공급되면 연속적으로 회전하면서 끝에서 끝까지 쉬지 않고 동작하게 된다.

동작 도중 장애물에 걸리거나 구동부가 고장이나서 고정되더라도 모터는 소손되거나 고장이 발생하지 않으며 계속적으로 정회전/역회전 가동하게 된다.

주문 방법

형식 총괄표 참조

형식 총괄표

90< ° 스트로크/ 120s

형식 Nr	구동력 Nm	구동시간 60Hz	보조기기 0	1	2	3	5
AQR15.111 0	7.5	120s	0	1sw	2sw	140Ω	1000Ω
AQR15.112 0	15	120s	0	1sw	2sw	140Ω	1000Ω
AQR15.113 0	20	120s	0	1sw	2sw	140Ω	1000Ω
AQR15.114 0	25	120s	0	1sw	2sw	140Ω	1000Ω
AQR15.115 0	30	120s	0	1sw	2sw	140Ω	1000Ω
AQR15.116 0	40	120s	0	1sw	2sw	140Ω	1000Ω
AQR15.117 0	50	120s	0	1sw	2sw	140Ω	1000Ω

90< ° 스트로크/ 240s

형식 Nr	구동력 Nm	구동시간 60Hz	보조기기 0	1	2	3	5
AQR15.101 0	7.5	240s	0	1sw	2sw	140Ω	1000Ω
AQR15.102 0	15	240s	0	1sw	2sw	140Ω	1000Ω
AQR15.103 0	20	240s	0	1sw	2sw	140Ω	1000Ω
AQR15.104 0	25	240s	0	1sw	2sw	140Ω	1000Ω
AQR15.105 0	30	240s	0	1sw	2sw	140Ω	1000Ω
AQR15.106 0	40	240s	0	1sw	2sw	140Ω	1000Ω
AQR15.107 0	50	240s	0	1sw	2sw	140Ω	1000Ω

설계 특성

본 액튜에이터는 본체와 부착용 브라케트와 고정용 피스가 함께 공급되며 출력측 부속 기기는 별도로 주문에 의해 공급된다. 이들을 조립하는 데는 특별한 공구나 조립 후에 조정을 할 필요성이 없다.

- 가장 간단한 설계와 최소의 부품으로 구성되었다.
- 정/역회전의 씽크로노스 모터에 의한 구동으로 장기간 보수가 필요없다.
- 자체 윤활식 특수 소결 베어링을 사용하여 기어 박스가 정지되는 일이 없다.
- 만일을 위한 수동/자동 절환 손잡이가 있다.
- 외부에서 동작 여부를 볼 수 있도록 LED 램프가 설치되어 있다.(옵션 사양)
- 과부하를 방지하기 위하여 스프링 장치가 설치되어 있다.
- 다양한 설치 방법에 따라 부속 기기가 준비되어 있다.

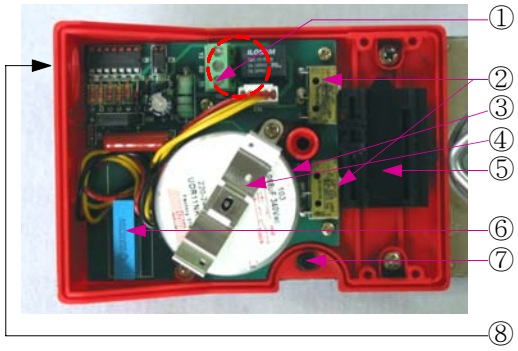

① Connection terminal
결선 단자
② Limit switches
가동/정지 전환 스위치
③ Drive motor/Synchronous motor
구동 모터/신크로노스 모터
④ Motor clip
모터 고정 클립
⑤ Cam carrier
캠 캐리어
⑥ Capacitor
콘덴서
⑦ Clutch button
클러치 버튼
⑧ Cable entry hole pg11
케이블 연결구 pg11

적용 시 주의사항

모든 기기에 연결된 단자 번호 Y1에는 P상을 연결하고 G0에는 N(접지) 연결되도록한다.

부착 및 설치 시 주의사항

본 액튜에이터 설치 방법은 제품 포장상자에 들어있음.

게이스에 지나친 충격은 제품에 손상을 줄 수 있으므로 주의 하여 설치하되 축을 견고하게 조여야 한다.

시운전시 유의 사항

시운전시에는 220VAC 이기 때문에 감전에 주의 하기 바랍니다.

결선도

내부 다이아그램

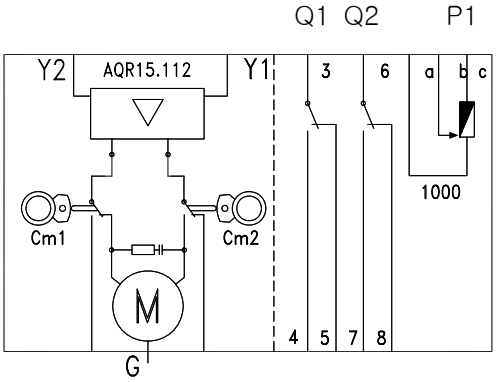

결선 단자 도

Y1	G0	Y2
▲	▲	▼

Y1 = (SN)접지
G0 = 동작전원(SP)
Y1 = 입력신호
Q1 = 위치 (On)
Q2 = 위치 (Off)
P1 = 포텐쇼메터

제어기기와의 결선 예도

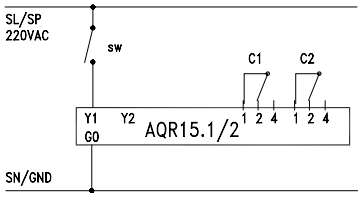

SP = 220VAC(+)
SN = 0 (-)
N1 = 제어기
Y1 = 액튜에이터

악세사리 부품

별도 요청

규 격

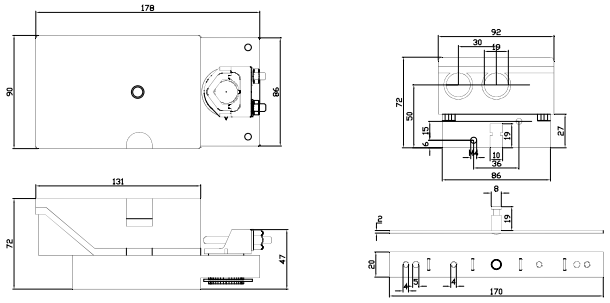

* 모든 치수는 mm임

* 여기에 기재된 내용은 언제라도 제품 품질향상을 위하여 사전 동의없이 수정될 수 있으며 이로 인하여 법적 책임을 지지 아니합니다.